Modello SMS

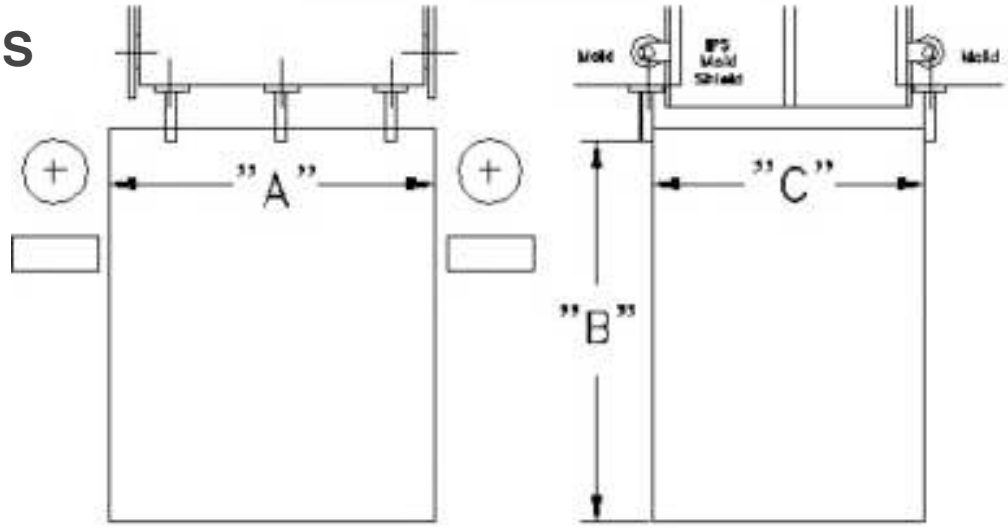

Forma: diritta
Caduta: diritta

Lato A: fisso
Lato C: mobile
segue apertura stampo

Modello TMS

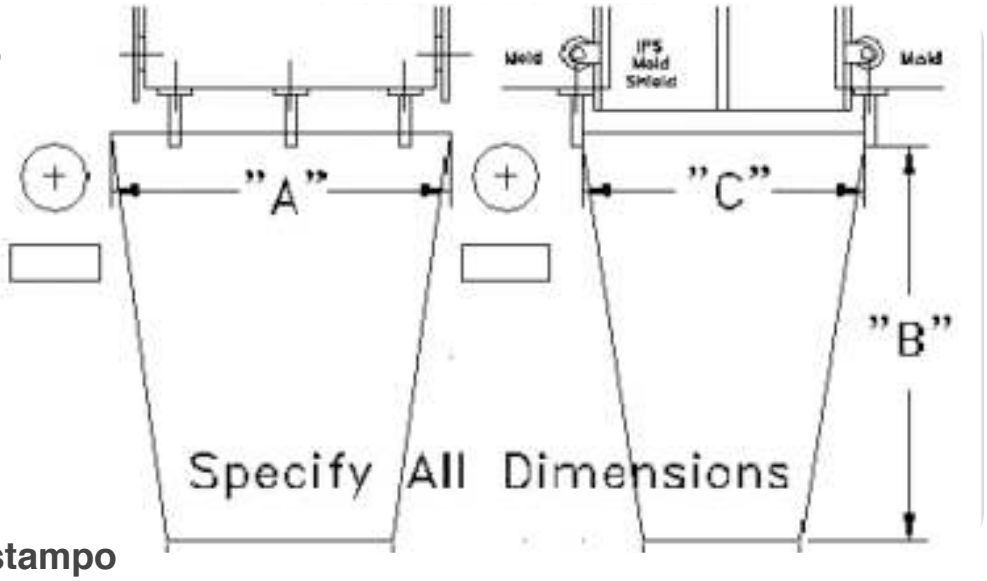

Forma: svasata
Caduta: diritta
Lato A: fisso
Lato C: mobile
segue apertura stampo

Modello RMC

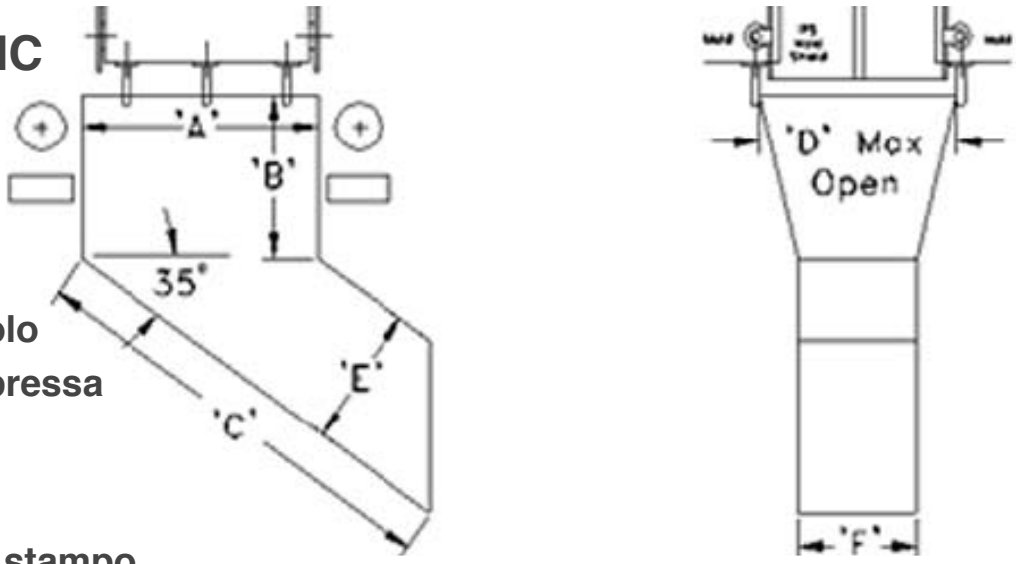

Forma: ad angolo
Caduta: a lato pressa

Lato A: fisso
Lato D: mobile
segue apertura stampo

Modello SMS

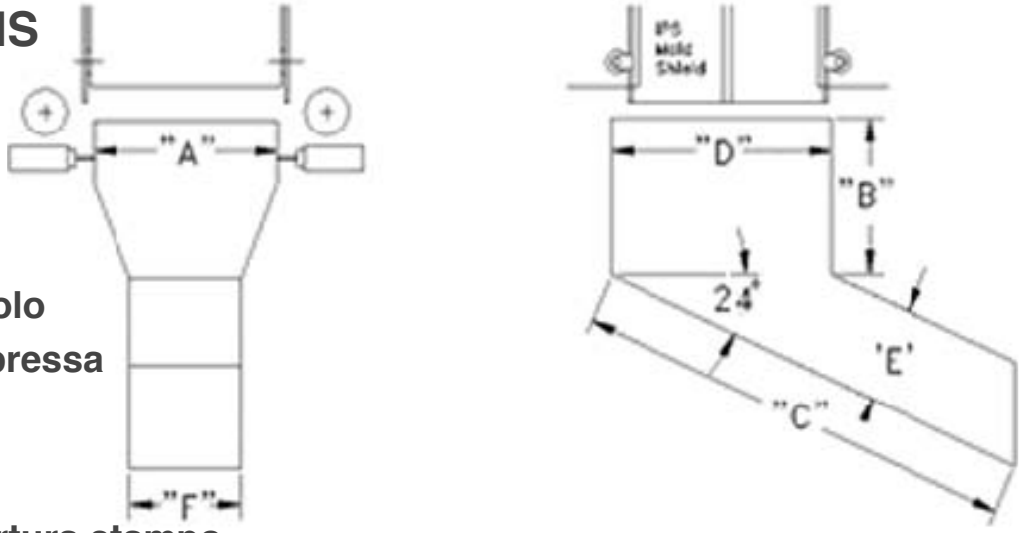

Forma: ad angolo
Caduta: sotto pressa

Lato A: fisso
Lato D: fisso
non segue apertura stampo

Modello SDR
Soft Drop In-Line

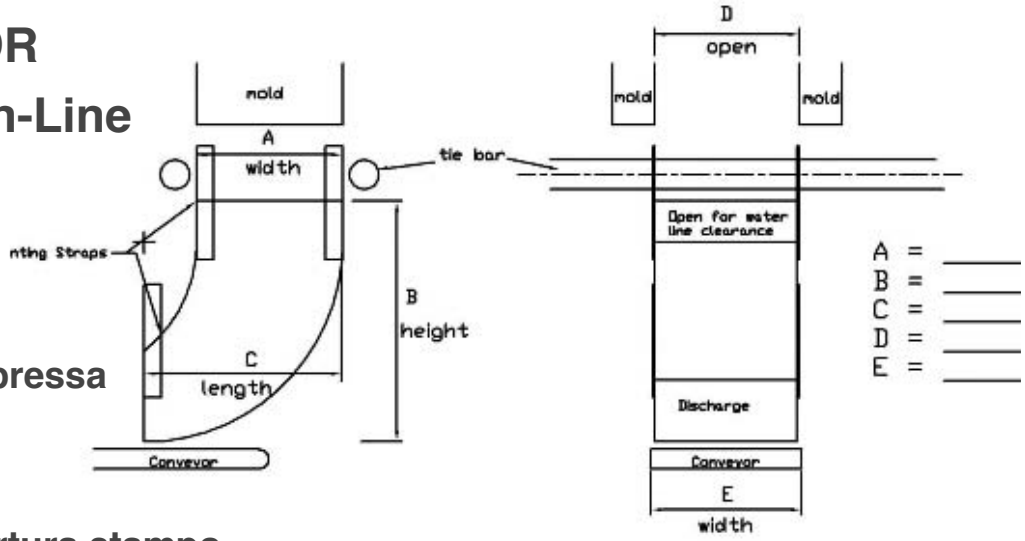

Forma: tonda
Caduta: a lato pressa

Lato A: fisso
Lato D: fisso
non segue apertura stampo

Modello SD
Soft Drop In-Line

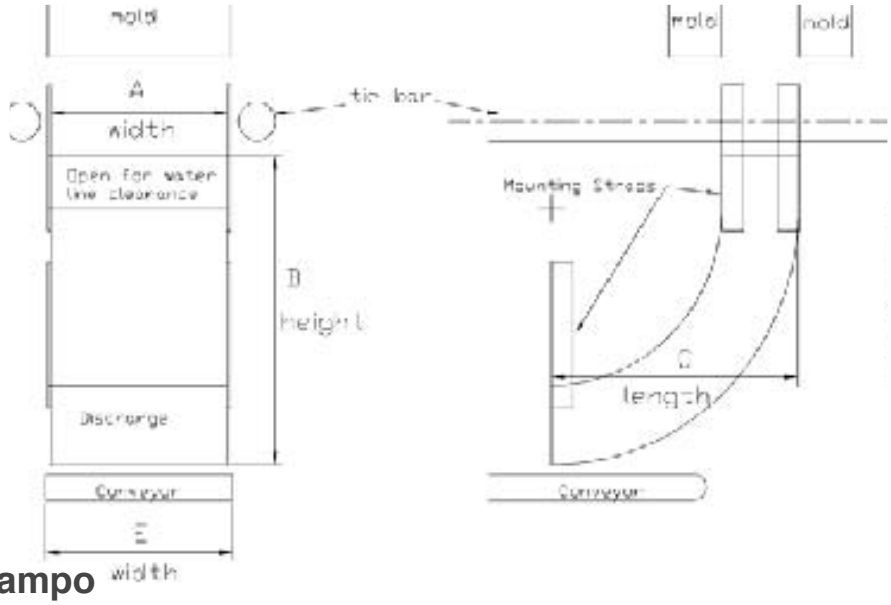

Forma: tonda
Caduta: sotto pressa

Lato A: fisso
Lato D: fisso
non segue apertura stampo

nickerson italia
ECCELLENZE IN REPARTO
PER CHI TRASFORMA LE MATERIE PLASTICHE